ՀԱՆԳՈՒՅՑ ՝Ա՝

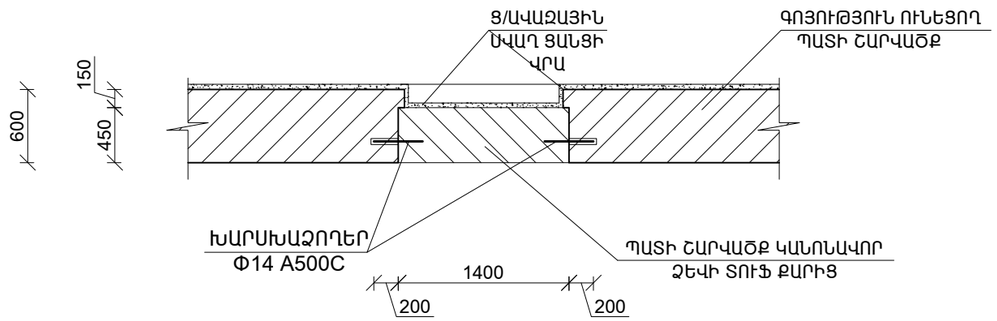

ՀԱՆԳՈՒՅՑ ՝Բ՝

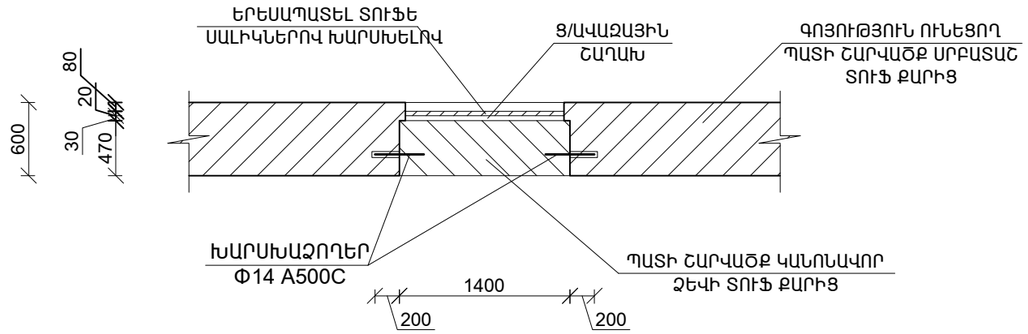

ՀԱՆԳՈՒՅՑ ՝Գ՝

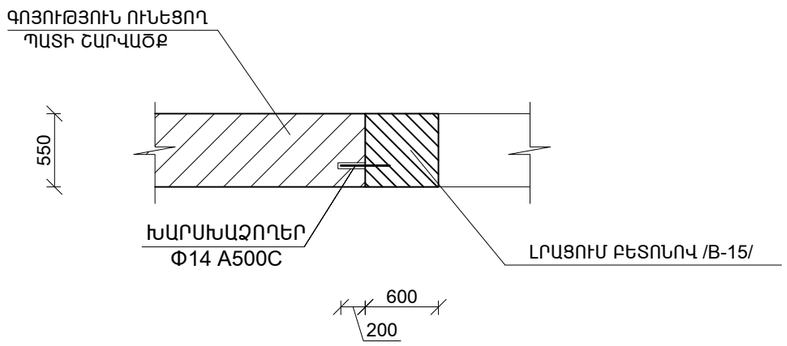

ԲԱՑՎԱԾՔՆԵՐԻ ՓԱԿՄԱՆ ԵՎ ՔԱՐՈՎ ԼՐԱՑՄԱՆ ԱՇԽԱՏԱՆՔՆԵՐԻ ԾԱՎԱԼՆԵՐԻ ԱՄՓՈՓԱԳԻՐ

1. ԱՆՑՔԵՐԻ ՇԱՂԱՓՈՒՄ ՊԱՏԻ ՄԵՋ Φ 15, L=150 մմ - 65 հատ
2. ԽԱՐԻՍԽՆԵՐԻ ՏԵՂԱԴՐՈՒՄ ԱՆՑՔԵՐՈՒՄ Φ12 L=300 մմ - 65 հատ/ 18.0 կգ
3. ԲԱՑՎԱԾՔՆԵՐԻ ՓՈՔՐԱՑՈՒՄ ԼՐԱՑՆԵԼՈՎ ԲԵՏՈՆՈՎ /B-15, հաստ.-500 մմ/ - 14.6 մ^3
4. "1" ԱՌԱՆՑՔՈՎ ՓԱԿՎԱԾ ԲԱՑՎԱԾՔՆԵՐԻ ԵՐԵՍԱՊԱՏՈՒՄ ՏՈՒՖԵ ՍԱԼԻԿՆԵՐՈՎ /հաստ.-20 մմ/ - 5.0 մ^2

ՏՆՕՐԵՆ	Ս. ԱԲՈՒՅԱՆ		ԱԽԹԱԼԱՅԻ ԹԻՎ 2 ԴՊՐՈՑԻ ՎԵՐԱԿԱՌՈՒՑՈՒՄ			
ՆՇՄ	Ս. ԱԲՈՒՅԱՆ					
ԳԼԽԱՎՈՐՈՒՄ	Խ.ԱՌՅԱՆ			ՓՈՒԼ	ԹԵՐԹ	ԹԵՐԹԵՐ
				Ա	ՀՇ-	
			ՀԱՆԳՈՒՅՑՆԵՐ ՝Ա՝, ՝Բ՝, ՝Գ՝: ԲԱՑՎԱԾՔՆԵՐԻ ՓԱԿՄԱՆ ԵՎ ՔԱՐՈՎ ԼՐԱՑՄԱՆ ԱՇԽԱՏԱՆՔՆԵՐԻ ԾԱՎԱԼՆԵՐԻ ԱՄՓՈՓԱԳԻՐ:	§þÆÜÉøêäðî» ê äÀ ն. ï³Ý³ÓáñÃ		